Halfenschraube HS 38/17 | Galvanische Sonderbeschichtung

HS 38/17

SKU
530203_1

Halfenschraube einschl. Mutter,
für Profile 38/17, 36/36, 36/20, 35/50

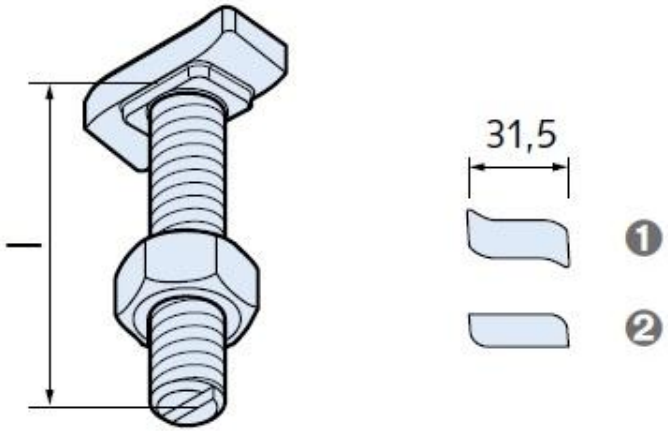

Beschreibung

Spezifikation

Artikelnummer
530203_1

Hersteller
HALFEN

Medien

HS 38/17
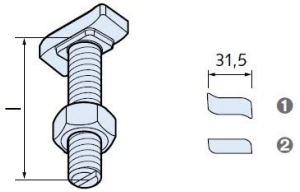
Halfenschraube einschl. Mutter,
für Profile 38/17, 36/36, 36/20, 35/50