Layher 1323180 Fahrbalken mit Bügel

Artikelnummer:
100350

Herstellernummer:
1323.180

EAN:

Marke:
LAYHER STEIGTECHNIK

Preis:
158 €

Verzeichnis:
LAYHER-Steigtechnik

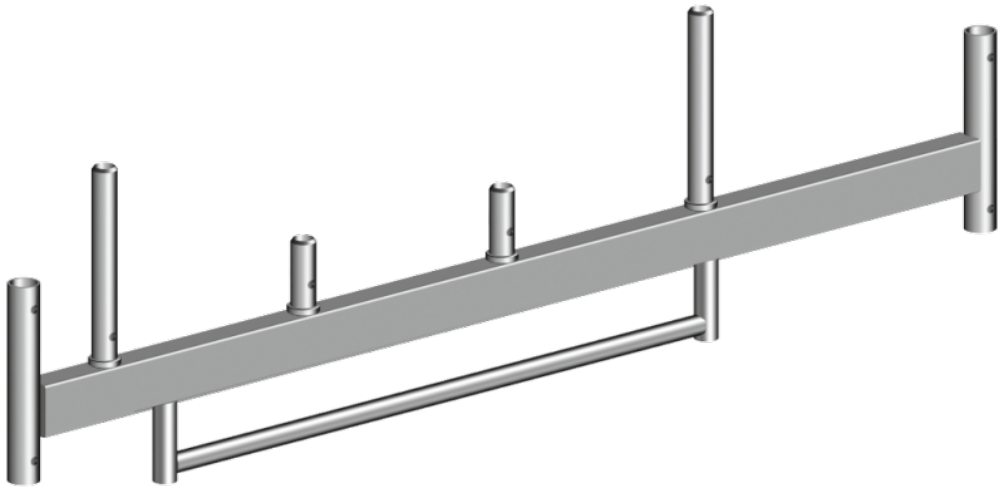

Beschreibung

Layher 1323180 Fahrbalken mit Bügel

für Zifa: Optionales Zubehör zum Fahrgerüsttyp
für Uni Leicht: enthalten im Fahrgerüst-Kit
für Uni Standard: enthalten im Fahrgerüst-Kit

Stahl-Rechteckrohr, feuerverzinkt
Zur Basisverbreiterung für Gerüste

geeignet für

- Layher Zifa Alu-Rollgerüst mit ausziehbaren Gerüststützen (Sicherheitsaufbau P2) (491105_1)
- Layher Zifa Alu-Rollgerüst (Mindestanforderung) (100333_1)
- Layher Zifa Alu-Rollgerüst (Sicherheitsaufbau P2) (110747_1)
- Layher Uni Leicht Alu-Rollgerüst (Sicherheitsaufbau P2) (110194_1)
- Layher Uni Leicht Alu-Rollgerüst mit ausziehbaren Gerüststützen (Sicherheitsaufbau P2) (491089_1)

- Layher Uni Standard Alu-Rollgerüst mit ausziehbaren Gerüststützen (Sicherheitsaufbau P2) (491062_1)
- Layher Uni Standard Alu-Rollgerüst (Sicherheitsaufbau P2) (109826_1)
- Layher Uni Standard Alu-Rollgerüst mit Gerüststützen 5 m (Sicherheitsaufbau P2) (491070_1)
- Layher Uni Standard Alu-Rollgerüst (Mindestanforderung) (100310_1)

Spezifikation

Material	Stahl, feuerverzinkt
Gewicht (kg)	16,90
Maße (m)	1,80
Hersteller	LAYHER-Steigtechnik

Medieninformationen

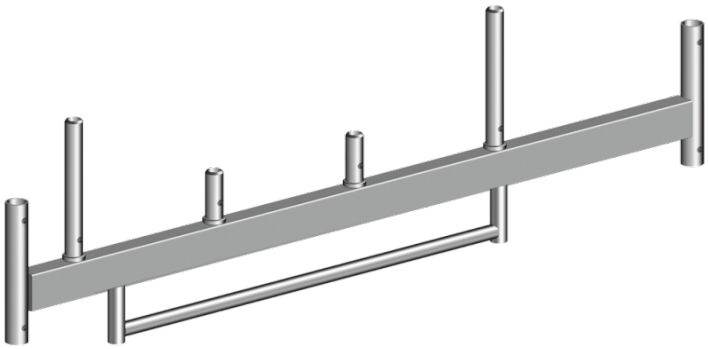

Layher®

Einfach sicher. Die Steigtechnik.

Preisangaben auf diesem Datenblatt verstehen sich freibleibend. zzgl. Verpackungs-, Versand-, Transport-, Entlade-, Aufbau- und ggf. Einweisungskosten. UVP der Hersteller können abweichen. Für Druckfehler, Irrtümer oder fehlerhafte Darstellung wird nicht gehaftet. Technische und optische Änderungen sind vorbehalten. Abbildung erfolgt teilweise mit optionalem Zubehör.