UNICRAFT Rangierwagenheber RWHA 2500



SKU
010-10022

Herstellernr.
6201109

EAN
4036351040972

- Extra flach
- sicheres Absenken
- seitliche Alu-Tragegriffe

Beschreibung

Der **UNICRAFT Rangierwagenheber RWHA 2500** mit einer Tragkraft von bis zu 2,5 t
Robuste Konstruktion aus Aluminium und Stahl

- Extra flach, besonders für tiefergelegte Autos geeignet
- Ventilsteuerung über innenliegendes Gestänge und Drehknopf im Pumphebel
- Bei Beladung langsames, sicheres Absenken
- Bequemes und leichtes Anheben durch Hydraulik und langen Hebel
- Zwei praktische seitliche Alu-Tragegriffe

Spezifikation

Artikelnummer
010-10022

Endhöhe (mm)
465

Min. Unterfahrhöhe (mm)
100

Breite (cm)
29,2

Länge (cm)
65

Gewicht (kg)
25,9

Höhe (cm)
17

Tragkraft (kg)
2,5

Medien





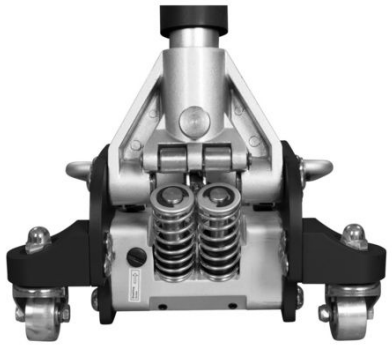





Gummiauflage am Sattel und Ummantelung des Pumphebels schützen die Fahrzeugchassis