TSURUMI PUMP
STRONGER FOR LONGER

LSC 230V 50Hz

Flachsauger - bis 1mm Wasserstand
- für professionellen Einsatz

Die LSC1.4S ist ein idealer Flachsauger. Wasser wird bis zu einem Stand von 1mm problemlos abgesaugt. Selbst die kleinste Pfütze kann abgepumpt werden.

LSC 230V 50Hz

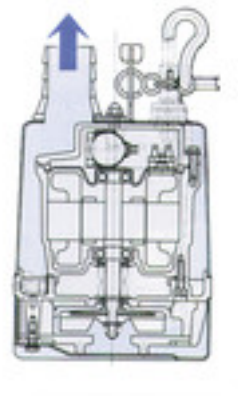

Auslaßöffnung oben:

Das Wasser fließt zwischen der äußeren Hülle und dem Motor, wobei es den Motor kühlt (erzwungene Kühlung). Die Pumpe ist trockenlaufsicher (halbgetaucht oder im Schlürfbetrieb).

Merkmale:

Doppelte mechanische Gleitringdichtung aus Siliziumkarbid im Ölbad, wie sie auch in schweren Baupumpen eingesetzt wird.
Wenn die Pumpe direkt auf einer glatten Oberfläche aufgestellt wird, kann bis auf 1mm abgepumpt werden.
Ein Rückschlagventil über dem Einlaufsieb verhindert, daß Wasser ausläuft, wenn die Pumpe angehoben oder abgeschaltet wird.
Die Bodenplatte ist mit Gummi verkleidet, wodurch empfindliche Oberflächen nicht beschädigt werden.

Mit Niveauregler (Elektrode) lieferbar

Keine spezielle Installation erforderlich, sofort einsatzbereit.
Elektrode funktioniert selbst bei Verschmutzung einwandfrei.
Die Elektrode ist vollständig in Kunstharz eingegossen und durch ein Gummigehäuse geschützt.

Komponenten:

001	Kabel
020	Pumpengehäuse
021	Laufrad
022	Saugplatte
023.	Standfuß
025	Gleitringdichtung
026	Öldichtung
029	Ölgehäuse
030	Ölverteiler
031	Schleißplatte
032	Schlauchtülle
035	Ölschraube
036	Schmiermittel
049	Bodenplatte

050	Motordeckel
051	Hauptdeckel
052A	Lager (oben)
052B	Lager (unten)
053.	Thermofühler
054	Welle
055	Rotor
056	Stator
064	Motorgehäuse
065	Mantel
068	Tragegriff
071	Wellenschutzhülse
076	Kondensator
203.	Rückschlagventil

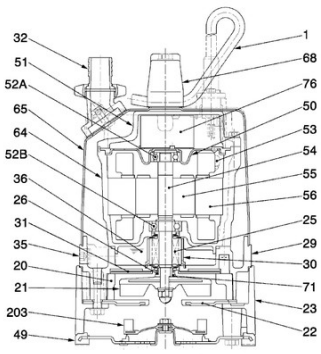

LSC1.4S

Spezifikationen:

Modell	Farbcode Leistungskurve	Druckstutzen	Motorleistung kW	Nennstrom A	Förderhöhe max. m	Fördermenge max. l/min	Trockengewicht kg / ohne Kabel	Siebloch ø mm	Druckbeständigkeit max. m	Kabellänge m
LSC1.4S	1	DN25	0,48	2,9	11,0	170	12,0	6	10	10
LSCE1.4S		DN50	0,48	2,9	11,0	170	12,6	6	10	10
LSC2.75S	2	DN50	0,75	4,5	15,0	228	15,2	6	10	10
LSCE2.75S		DN50	0,75	4,5	15,0	228	15,8	6	10	10

ø Druckstutzen			1", 2"
Förder-medium	Art des Mediums		Putzwasser, Pfützen, Schmutzwasser
	Temperatur		0-40°C
Pumpe	Kompo-nenten	Laufrad	Freistromrad semi-vortex
		Wellendichtung	Doppelte innenliegende Gleitringdichtung
		Lager	Gekapselte Kugellager, wartungsfrei
	Material	Laufrad	Polyurethan
		Gehäuse	Polyethylen, Polypropylen
		Saugplatte	Stahlblech+Polyurethan
		Wellendichtung	Siliziumkarbid, im Ölbad
Motor	Typ, Pole		Induktionsmotor, 2-polig, trocken, IP68
	Phasen / Spannung		Einphasig/230V/110V/50Hz
	Schmierung		Turbinenöl (ISO VG32)
	Isolierung		Schutzklasse E
	Motorschutz (eingebaut)		Thermofühler in Wicklung
	Material	Gehäuse	Aluminiumdruckguß
		Welle	Rostfreier Stahl DIN 1.4000
		Kabel	Gummi, H07RN8-F
Druckanschluß			Schlauchanschluß

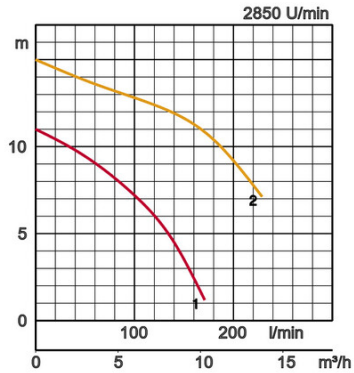

Abmessungen in mm:

Modell	d	A	A1	B	H
LSC1.4S	25	196	168	316	258
LSCE1.4S	25	-	-	316	258
LSC2.75S	50	197	167	357	313
LSCE2.75S	50	-	-	357	313

LSCE1.4S
LSCE2.75S

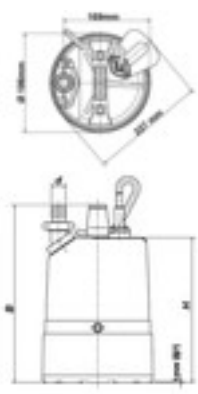

W1: Minimale Wasserhöhe

LSC1.4S
LSC2.75S

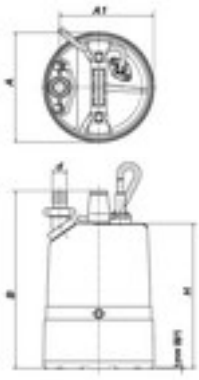

Bei abrasiven und korrosiven Anwendungen tritt an bestimmten Bauteilen naturgemäß verstärkt Verschleiß auf. Bitte informieren Sie sich hierüber in unseren Anwendungsbeispielen unter https://www.tsurumi.de/de-DE/anwendungsberichte-29.htm.

TSURUMI PUMP

Durch eine umwelt- und mitarbeiterfreundliche Produktion tragen wir zum Fortschritt der Gesellschaft bei.

Unsere Fabrik in Kyoto (Japan) verfügt über eine Produktionskapazität von ca. 1 Mio. Pumpen pro Jahr. Durch modernste Fertigungsmethoden und optimale Durchrationalisierung aller Arbeitschritte wird höchste Produktivität erreicht. Die Einrichtungen unserer Produktentwicklung ermöglichen umfassende Experimente und das Testen von Pumpen jeder Größe. Unseren größten Reichtum sehen wir in unseren Mitarbeitern. Optimale Arbeitsbedingungen waren ein Hauptziel bei der Errichtung unserer Fabrik. Dies beinhaltet u.a. Raumklimatisierung, minimale Staub- und Abgasemissionen sowie umfassende Wiederverwertung der Abfälle.

Tsurumi (Europe) GmbH

Wahlerstr. 10
D-40472 Düsseldorf
Tel.: +49 (0)211-417937-450
Fax: +49 (0)211-417937-460
Email: vertrieb@tsurumi.eu
www.tsurumi.de

Unsere Pumpen sind ausschließlich für den professionellen Einsatz bestimmt. Spezifikationen können zur Produktverbesserung ohne vorherige Ankündigung geändert werden. Hat Tsurumi (Europe) GmbH dem Endkunden gegenüber ausnahmsweise eine Herstellergarantie übernommen, gibt diese dem Endkunden gegenüber Tsurumi (Europe) GmbH das Recht, kostenlose Abhilfe wegen eines in der Garantiefrist aufgetretenen Mangels des Produktes auch dann geltend zu machen, wenn Gewährleistungsansprüche gegenüber dem Verkäufer nicht oder nicht mehr bestehen. Fehlfunktionen, die auf unsachgemäße Behandlung durch den Endkunden zurückzuführen sind, lösen keinen Garantiefall aus. Weitergehende Ansprüche ergeben sich aus der Garantie nicht, soweit nicht ausdrücklich etwas anderes bestimmt ist. Die Entscheidung, ob Abhilfe durch Austausch oder Reparatur erfolgt, trifft Tsurumi (Europe) GmbH. Die Ansprüche verjähren mit Ablauf von drei Monaten nach Ablauf der Garantiefrist, nicht aber vor Ablauf der dem Verkäufer gegenüber geltenden Gewährleistungsfrist. Im Zweifel entspricht die Garantiefrist der Gewährleistungsfrist, die zwischen dem Endkunden und seinem Verkäufer gilt.

con-LSC-DE